トートバッグ テンプレート（シルクプリント 実寸）

トートバッグ　Sサイズ

印刷可能範囲：W240×H90mm

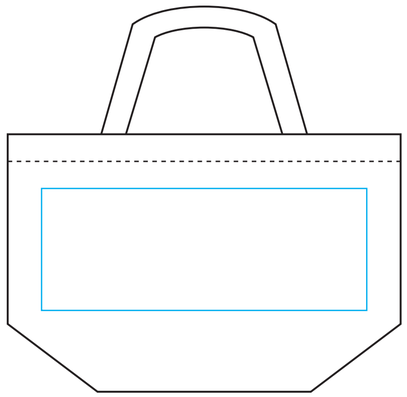

トートバッグ　Mサイズ

印刷可能範囲：W240×H240mm

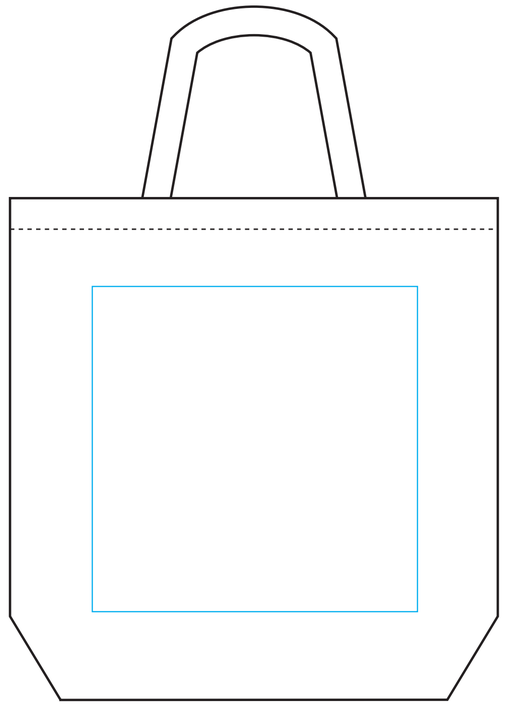

トートバッグ Lサイズ

印刷可能範囲：W300×H240mm

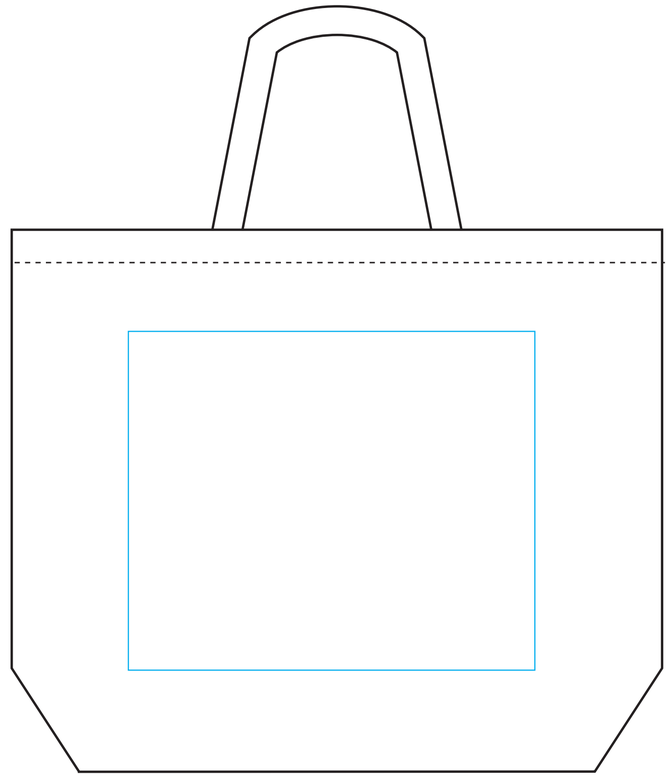

印刷可能範囲枠

ボディカラーチャート

Printstar 00778-TTCのカラーバリエーションになります。
他ボディの場合は各商品のカラーバリエーションにて。

ボディ色は、【 ツールバー ➡ スポイトツール 】を使用して色変更を行ってください。

ナチュラル-106　ブラック-005　ライトグレー-179　ライトピンク-132　ホットピンク-146　レッド-010

デイジー-165　ライム-155　ライトブルー-133　ターコイズ-034　ロイヤルブルー-032　ネイビー-031

※商品と加工の特性上、印刷色の仕上がりが若干変わる場合がございます。予めご了承ください。

【注意点】

※リンク画像は埋め込んでください。画像解像度は350dpi以上。
※文字にはアウトラインをかけてください。
※イメージ画像(スクリーンショットもしくはjpg画像)を一緒にお送りください。

※1px～2pxなどの細いラインのデザイン等は印刷されない可能性がございます。ご了承ください。
※「DICカラー」や「PANTONE」等でご指定いただければ近いカラーで制作いたします。
※イラストレーター等のCMYK / RGBでの指定の場合、お使いのモニターで見える色味と
　当方のモニターで見える色味が異なる場合がございます。
　プリントカラーは当方のモニターで見えるカラーに合わさせていただきます。
※ご覧のインクカラーは、お使いのPCモニターの設定等により見え方が変わって参りますので、
　実際のカラーと若干異なる場合がございます。あらかじめご了承ください。
※金や銀のようなメタリック色や蛍光色もご指定いただくことができません。
※透過データ・スプレーのようなぼかしデザインは綺麗にプリントされない可能性が非常に高いです。
　お避け頂きますようお願い致します。

adobe illustrator cs6 以下でのご入稿をお願い致します。